1：2,500
V−OG　43−4
（7）

伊　丹　市　全　図　7

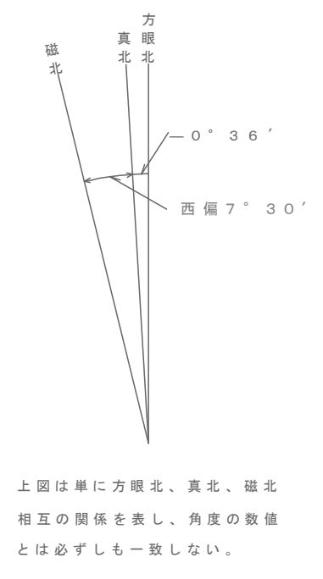
磁北
真北
方眼北
0°36′
西偏7°30′

上図は単に方眼北、真北、磁北相互の関係を表し、角度の数値とは必ずしも一致しない。

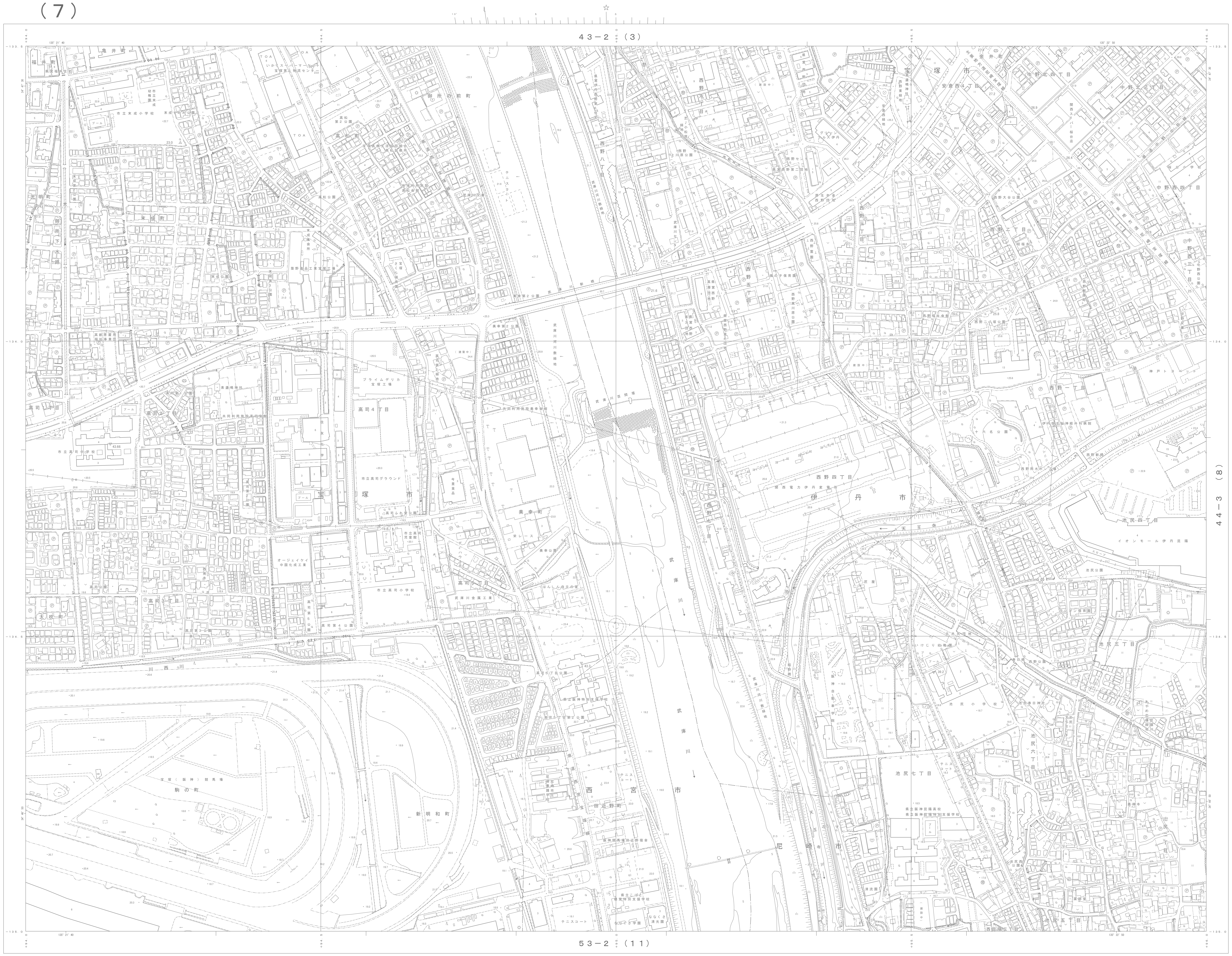
43−2（3）
53−2（11）
44−3（8）
宝塚市
伊丹市
西宮市
尼崎市
武庫川
−133.5
−135.0
+94.0
+94.5
+96.0
34°47′30
34°46′50
135°21′40
135°22′50
池尻五丁目
西昆陽三丁目
薬師堂

朝日航洋株式会社調製

平成　9年測量
平成23年修正
平成29年修正
令和　6年修正

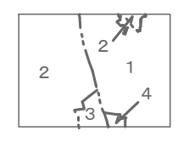

1．令和４年１２月撮影空中写真（別業務）　令和５年１０月現地調査
2．令和元年測量宝塚市都市計画図1：2，500より編集
3．令和４年測量西宮市都市計画図1：2，500より編集
4．令和３年測量尼崎市都市計画図1：2，500より編集

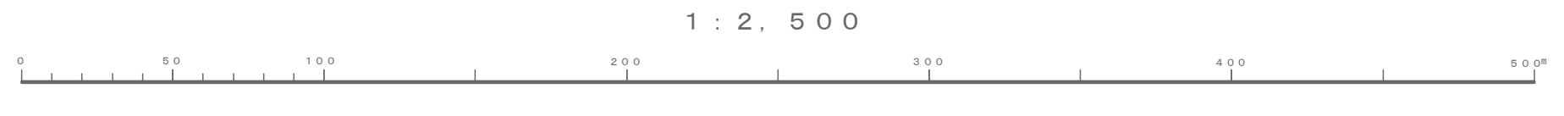

1：2，500

この測量成果は、国土地理院長の承認及び助言を得て同院所管の測量成果を使用して得たものである　（承認番号）平23　近公第149号
この測量成果は、国土地理院長の承認及び助言を得て同院所管の測量成果を使用して得たものである　（承認番号）平25　近公第147号
この測量成果は、国土地理院長の承認及び助言を得て同院所管の測量成果を使用して得たものである　（承認番号）平28　近公第208号
この測量成果は、国土地理院長の承認及び助言を得て同院所管の測量成果を使用して得たものである　（承認番号）令　5　近公第214号

伊　丹　市

V−OG　43−4
（7）

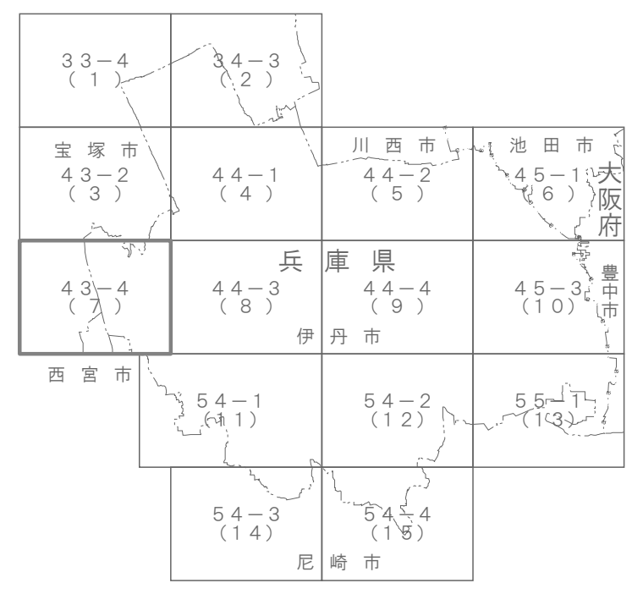
33−4（1）
34−3（2）
宝塚市
43−2（3）
44−1（4）
川西市
44−2（5）
池田市
45−1（6）
大阪府
兵庫県
43−4（7）
44−3（8）
44−4（9）
45−3（10）
豊中市
伊丹市
西宮市
54−1（11）
54−2（12）
55−1（13）
54−3（14）
54−4（15）
尼崎市

記　号

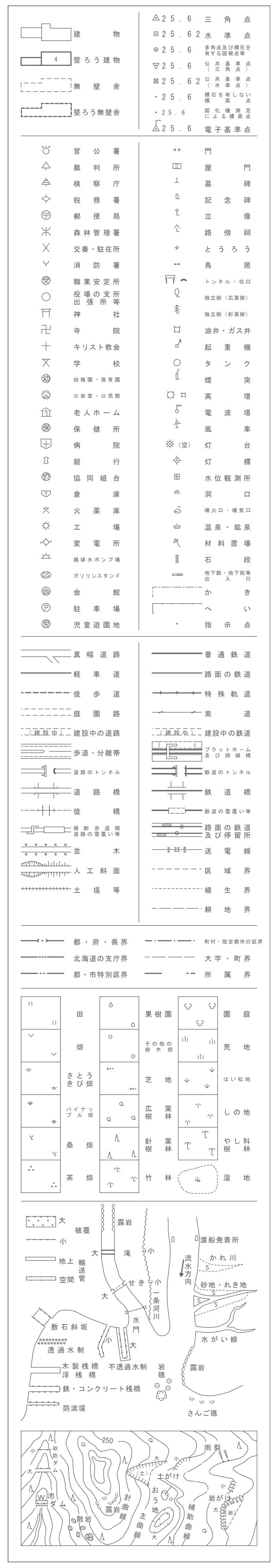
建物
堅ろう建物
無壁舎
堅ろう無壁舎
25.6 三角点
25.62 水準点
25.6 多角点及び標石を有する図根点等
25.6 公共基準点（三角点）
25.62 公共基準点（水準点）
25.6 標石を有しない標高点
25.6 図化機測定による標高点
25.6 電子基準点
砂防ダム
池
ダム
散岩
露岩
計曲線
主曲線
おう地
土がけ
補助曲線
雨裂
岩がけ
250

座標系は平成１４年国土交通省告示第９号の規定による第Ｖ座標系
投影は横メルカトル図法
図郭に表示してある座標値はキロメートル単位
方眼は０．５キロメートル間隔
図郭に表示してある経緯度目盛は１０秒間隔
高さの基準は東京湾の平均海面
等高線の間隔は２メートル
経緯度数値は、世界測地系
平面直角座標値は、世界測地系に対応

V−OG　43−4
（7）